WARNING! EN

- Never leave your child alone on the Kid Board.
- Always keep hold of the stroller when your child is using the Kid Board to prevent any imbalance.
- Remove your child from the board before pushing the stroller over curbs or similar obstacles.

PRECAUTIONS FOR SAFE USE

- The Kid Board is intended to be used by one child and should only be used in a standing position.
- The Kid Board should never be used by children heavier than 20 kg (44 lbs).
- Extreme care should be taken when using the Kid Board over rough or irregular surfaces.
- Children should wear shoes while using the Kid Board, to avoid injury to their feet.

WARNUNG! DE

- Lassen Sie Ihr Kind nie allein auf dem Kid Board.
- Um Ungleichgewicht zu vermeiden, halten Sie den Kinderwagen immer fest, wenn Ihr Kind das Kid Board benutzt.
- Nehmen Sie Ihr Kind immer von dem Board, wenn der Kinderwagen über Bordsteinkanten oder ähnliche Hindernisse geschoben wird.

VORSICHTSMAßNAHMEN FÜR DIE SICHERE VERWENDUNG

- Das Kid Board ist für ein Kind und nur in stehender Haltung gedacht.
- Das Kid Board sollte nicht von Kindern verwendet werden, die schwerer als 20kg (44 lbs) sind.
- Extreme Vorsicht ist bei der Benutzung des Kid Boards auf rauen oder unregelmäßigen Oberflächen geboten.
- Um Verletzungen seiner Füße zu vermeiden, sollte Ihr Kind bei der Benutzung immer Schuhe tragen.

AVERTISSEMENTS! FR

- Ne laissez jamais votre enfant sans surveillance sur la planche à roulettes.
- Tenez toujours la poussette lorsque votre enfant utilise la planche à roulettes, afin d'éviter tout déséquilibre.
- Faites descendre votre enfant de la planche à roulettes lorsque vous franchissez des trottoirs ou des obstacles similaires.

PRÉCAUTIONS D'UTILISATION

- La planche à roulettes est conçue pour transporter un enfant, uniquement en position debout.
- La planche à roulettes ne devrait jamais être utilisée pour transporter des enfants de plus de 20 kg (44 lbs).
- Faites preuve d'une extrême prudence lorsque vous utilisez la planche à roulettes sur des surfaces rugueuses ou accidentées.
- Votre enfant devrait porter des chaussures afin d'éviter qu'il ne se blesse les pieds durant l'utilisation.

AVISOS! ES

- Nunca deje a su hijo en el Kid Board sin vigilancia de un adulto.
- Para evitar que pierda el equilibrio, mantenga sujeto el cochecito siempre que su hijo esté utilizando el Kid Board.
- Retire a su hijo del Kid Board cuando el cochecito encuentre un bordillo u obstáculos similares.

PRECAUCIONES DE SEGURIDAD

- El Kid Board está diseñado para un solo niño y únicamente se puede usar con el niño de pie.
- El Kid Board no debe ser utilizado en ningún caso por niños que pesen más de 20 kg.
- Adopte las máximas precauciones si utiliza el Kid Board sobre superficies desiguales o irregulares.
- Mantenga a su hijo calzado para evitar que se haga daño en los pies cuando utilice el Kid Board.

AVISOS! PT

- Nunca deixe a sua criança sozinha na panchainfantil.
- Agarre sempre o carrinho de bebé quando a sua criança estiver a usar a prancha infantil para evitar perca de balanço.
- Tire a sua criança da prancha quando o carrinho for empurrado através da beira do passeio ou obstáculos semelhantes.

PRECAUÇÕES DE UTILIZAÇÃO

- A prancha infantil destina-se a uma criança e apenas de pé.
- A prancha infantil nunca deve ser usada por crianças com um peso superior a 20 kg (44 lbs).
- Deve-se ter extremo cuidado ao usar a prancha infantil em superfícies rugosas ou irregulares.
- A sua criança deve usar calçado para evitar lesões nos pés durante a utilização.

AVVERTENZA! IT

- Non lasciare mai il bambino incustodito sulla pedana.
- Per evitare una perdita di equilibrio, tenere sempre il passeggino quando il bambino si trova sulla pedana.
- Far scendere il bambino dalla pedana quando il passeggino sta per salire o scendere dal marciapiede o incontra altri ostacoli.

PRECAUZIONI DI SICUREZZA

- La pedana per passeggino va utilizzata da un bambino alla volta, il quale deve rimanervi in piedi.
- La pedana non va utilizzata da bambini di peso superiore a 20 kg.
- Prestare estrema attenzione quando si usa la pedana su superfici scabre o irregolari.
- Durante l'uso, il bambino deve indossare scarpe per evitare possibili lesioni ai piedi.

OSTRZEŻENIA! PL

- Nigdy nie zostawiaj dziecka na dostawce Kid Board bez nadzoru.
- Kiedy dziecko stoi na dostawce Kid Board, trzymaj wózek, aby dziecko nie straciło równowagi.
- Zdejmij dziecko z dostawki, kiedy prowadzisz wózek przez krawężnik lub podobną przeszkodę.

ŚRODKI OSTROŻNOŚCI

- Dostawka Kid Board jest przeznaczona dla jednego dziecka, wyłącznie w pozycji stojącej.
- Dziecko korzystające z dostawki Kid Board nie powinno ważyć więcej niż 20 kg.
- Zachowaj szczególną ostrożność podczas pokonywania wyboistych lub nierównych nawierzchni.
- Podczas korzystania z dostawki Kid Board dziecko powinno mieć na stopach obuwie, aby uniknąć urazów.

VAROVÁNÍ! CS

- Dítě nesmí na stupátku Kid Board nikdy zůstat samotné.
- Pokud dítě používá stupátko Kid Board, musíte kočárek neustále držet, aby nedošlo ke ztrátě rovnováhy.
- Přejíždíte-li s kočárkem přes obrubník nebo podobné překážky, musí dítě ze stupátka sestoupit.

POKYNY PRO BEZPEČNÉ POUŽÍVÁNÍ

- Stupátko Kid Board je určeno pro jedno dítě ve stojící poloze.
- Stupátko Kid Board by nikdy neměly používat děti těžší než 20 kg.
- Při používání dětského stupátka na nerovných či nepravidelných površích buďte maximálně opatrní.
- Dítě by mělo mít při používání stupátka nazuté boty, aby si neporanilo chodidla.

VAROVANIA! SK

- Svoje dieťa nikdy nenechávajte na detskom stupienku osamote.
- Kočík vždy pevne držte, keď na stupienku stojí dieťa, aby ste sa vyhli nevyváženosti kočíka.
- Dieťa zo stupienka zložte vždy, keď kočíkom prechádzate cez obrubníky alebo podobné prekážky.

PREVENTÍVNE OPATRENIA NA BEZPEČNÉ POUŽÍVANIE

- Detský stupienok je určený pre jedno dieťa a iba v stoji.
- Detský stupienok by nikdy nemali používať deti ťažšie ako 20 kg.
- Obzvlášť opatrní buďte pri používaní detského stupienka na nerovných a nepravidelných povrchoch.
- Vaše dieťa by malo byť obuté, aby ste sa počas používania vyhli možným zraneniam jeho nôh.

OPOZORILA! SL

- Otroka nikoli ne puščajte samega na Kid Boardu.
- Ko bo otrok uporabljal Kid Board, obvezno držite voziček, da ne bi izgubil ravnotežja.
- Pri prehodu čez robnike ali druge ovire vzemite otroka s Kid Boarda.

UKREPI ZA VARNO UPORABO

- Kid Board je namenjen za enega otroka, ki je lahko le v stoječem položaju.
- Otroci težji od 20 kg ne smejo uporabljati Kid Boarda.
- Pri uporabi Kid Boarda na grobih ali nepravilnih površinah bodite posebej previdni.
- Da preprečite poškodbe stopal, naj vaš otrok med uporabo nosi čevlje.

UPOZORENJE! HR

- Nikada ne ostavljajte dijete samo na Kid Boardu.
- Uvijek čvrsto držite dječja kolica kada dijete stoji na Kid Boardu, kako se ne bi poremetila ravnoteža.
- Skinite dijete s Kid Boarda kad kolicima prelazite preko rubnjaka ili sličnih prepreka.

PREVENTIVNE MJERE ZA SIGURNO KORIŠTENJE

- Kid Board je predviđen da na njemu stoji samo jedno dijete.
- Na Kid Boardu se ne smiju prevoziti djeca teža od 20 kg.
- Izniman oprez potreban je na lošim i neravnim terenima.
- Dijete mora biti obuveno dok stoji na Kid Boardu, kako ne bi ozljedilo stopala.

FIGYELMEZTETÉSEK! HU

- Soha ne hagyja felügyeletlenül a gyermekét, ha a gyermekfellépőn tartózkodik.
- Mindig fogja, tartsa a gyermek sportkocsit, ha gyermeke használja a gyermekfellépőt, hogy azt egyensúlyban tartsa.
- Vegye le a gyerekét a gyermekfellépőről, ha a gyermek sportkocsival járdaszegélyt vagy más hasonló tárgyat keresztez.

A HASZNÁLAT ELŐTTI ÓVINTÉZKEDÉSEK

- A gyermekfellépőt egy gyerekhez terveztük. Azon a gyermek kizárólag álló pozícióban tartózkodhat.
- A gyermekfellépőt tilos 20 kg-nál nehezebb gyerekekhez használni.
- Legyen nagyon óvatos, ha a gyermekfellépőt egyenetlen vagy rögös felületen használja.
- Gyermeke viseljen cipőt, hogy óvja a lábát a használat során.

WAARSCHUWINGEN! NL

- Laat uw kind nooit alleen op het Kid Board.
- Hou de kinderwagen altijd vast als uw kind het Kid Board gebruikt, om onbalans te vermijden.
- Haal uw kind van het board als u de kinderwagen over de rand van een trottoir of gelijkaardige hindernissen duwt.

VOORZORGEN VOOR EEN VEILIG GEBRUIK

- Het Kid Board is bedoeld voor één kind, en enkel rechtop staand.
- Het Kid Board mag nooit gebruikt worden door kinderen van zwaarder dan 20kg.
- Wees uiterst voorzichtig bij gebruik van het Kid Board op een ruwe of onregelmatige ondergrond.
- Uw kind moet schoenen dragen om letsels aan de voeten tijdens het gebruik te voorkomen.

VARNINGAR! SV

- Lämna aldrig dina barn ensamma på en Kid Board.
- Håll alltid i barnvagnen när dina barn använder en Kid Board för att undvika obalans.
- Avlägsna ditt barn från brädan när barnvagnen skjuts nedför och uppför trottoarkanter eller liknande hinder.

FÖRSIKTIGHETSÅTGÄRDER FÖR EN SÄKER ANVÄNDNING

- Kid Board är endast avsedd för ett barn i stående position.
- Kid Board bör aldrig användas av barn som väger mer än 20 kg (44 lbs.).
- Extrem försiktighet bör vidtas när Kid Board används på grova eller oregelbundna ytor.
- Ditt barn bör bära skor för att undvika skador på fötterna vid användning.

ADVARSLER! NO

- La aldri barnet ditt være alene på barnebrettet.
- Hold alltid trillevognen når barnet ditt bruker barnebrettet for å unngå at det mister balansen.
- Ta barnet ditt av brettet når trillevognen dyttes over fortauskanter eller lignende hindre.

FORHOLDSREGLER FOR TRYGG BRUK

- Barnebrettet er tiltenkt for et barn og kun i stående posisjon.
- Barnebrettet bør aldri brukes av barn som er tyngre enn 20 kg (44 lbs).
- Ekstrem forsiktighet bør utvises når barnebrettet brukes over grove eller ujevne overflater.
- Barnet ditt bør bruke sko for å unngå å skade beina sine under bruk.

VAROITUKSET! FI

- Älä koskaan jätä lasta yksin seisomalaudan päälle.
- Pidä aina kiinni rattaista epätasapainon välttämiseksi kun lapsi seisoo seisomalaudan päällä.
- Ota lapsi laudalta kun rattaat työnnetään jalkakäytävän reunan tai vastaavien esteiden yli.

TURVALLINEN KÄYTTÖ

- Seisomalauta on tarkoitettu yhdelle lapselle kerrallaan, vain seisoma-asennossa.
- Seisomalautaa ei ole tarkoitettu yli 20-kiloisten lasten käyttöön.
- Seisomalautaa tulee käyttää erityisen huolellisesti vaikeakulkuisella tai epätasaisella alustalla.
- Lapsen tulisi käyttää kenkiä, jotta jalan loukkaantumiselta välttyttäisiin.

ADVARSEL! DA

- Lad aldrig dit barn anvende Kid Boardet på egen hånd.
- Hold altid fat i klapvognen, når dit barn anvender Kid Boardet for at undgå ubalance.
- Tag dit barn ned af boardet, når klapvognen skubbes over kantsten eller lignende forhindringer.

FORHOLDSREGLER FOR SIKKER BRUG

- Kid Boardet er beregnet til ét barn og kun i stående stilling.
- Kid Boardet bør aldrig anvendes af børn, der er tungere end 20 kg (44 pund).
- Der skal udvises stor forsigtighed, når Kid Boardet anvendes på ujævne overflader.
- Dit barn skal have sko på for at undgå tilskadekomst af fødderne under brugen.

HOIATUS! ET

- Ärge jätke last kunagi üksinda astmelauale.
- Hoidke alati vankrit kinni, kui laps on astmelaua peal, et see ei läheks tasakaalust välja.
- Võtke laps astmelaualt ära, kui te lähete vankriga üle kõnniteeääre või sarnaste takistuste.

OHUTU KASUTUSE ETTEVAATUSABINÕUD

- Astmelaud on mõeldud ainult ühele lapsele püsti seistes kasutamiseks.
- Astmelauda ei tohi kunagi kasutada lapsed, kes on raskemad kui 20kg.
- Olge väga ettevaatlikud, kui te sõidate astmelauaga konarlikul või ebatasasel pinnal Teie laps peab astmelaual olles kasutama jalanõusid, et vältida vigastusi.

BRĪDINĀJUMS! LV

- Nekad neatstājiet bērnu vienu, atrodamies uz bērnu kāpšļa Kad bērns izmanto kāpšļi, vienmēr pieturiet ratus, lai nodrošinātu to stabilitāti.
- Bērnam jānokāpj no kāpšļa, kad ar ratiem uzbraucat uz ceļa apmalēm vai pārbraucat citus šķēršļus.

NORĀDĪJUMI DROŠAI IZMANTOŠANAI

- Bērnu kāpslis ir paredzēts vienlaikus lietošanai vienam bērnam, tam stāvot kājās.
- Bērnu kāpsli nedrīkst izmantot bērni ar svaru lielāku par 20kg (44 lbs).
- Pievērsiet pastiprinātu uzmanību un apkopi, ja bērnu kāpsli izmantojat pa raupjām un nelīdzenām virsmām.
- Lai izvairītos no traumām, lietošanas laikā Jūsu bērnam ir jābūt uzvilktiem apaviem.

ĮSPĖJIMAI LT

- Niekuomet nepalikite vaiko vieno ant Kid Board platformos.
- Kad išvengtumėte nestabilumo, vaikui esant ant platformos visuomet laikykite vežimėlį.
- Nukelkite vaiką nuo platformos, kai važiuojate per bordiūrus ir panašius paviršius.

SAUGAUS NAUDOJIMO ĮSPĖJIMAI

- Kid Board platforma skirta naudoti vienam vaikui, stovimoje pozicijoje.
- Kid Board platformos nenaudokite sunkesniam nei 20kg (44 lbs) vaikui.
- Ypatingų atsargumo priemonių imkitės su Kid Board važiuodami per nelygius paviršius. Vaikas turi dėvėti batus, taip išvengs galimų sužeidimų.

ΠΡΟΕΙΔΟΠΟΙΗΣΗ! EL

- Μην αφήνετε ποτέ το παιδί σας μόνο του πάνω στο σκαλοπάτι.
- Πάντα κρατάτε το παιδί σας όταν αυτό χρησιμοποιεί το σκαλοπάτι για να αποφύγετε τον κίνδυνο της αποσταθεροποίησης.
- Απομακρύνετε το παιδί σας από το σκαλοπάτι όταν οδηγείτε το καρότσι πάνω σε κράσπεδα ή σε παρόμοια εμπόδια.

ΟΔΗΓΙΕΣ ΓΙΑ ΑΣΦΑΛΗ ΧΡΗΣΗ

- Το παιδικό σκαλοπάτι προορίζεται μόνο για ένα παιδί και μόνο για όρθια θέση.
- Το παιδικό σκαλοπάτι δεν πρέπει ποτέ να χρησιμοποιηθεί για παιδί βάρους πάνω από 20kg (44 lbs).
- Μεγάλη φροντίδα θα πρέπει να δίνεται στις περιπτώσεις που το παιδικό σκαλοπάτι χρησιμοποιείται σε τραχύ έδαφος.
- Το παιδί σας θα πρέπει να φοράει παπούτσια για να αποφευχθούν τραυματισμοί κατά τη χρήση.

AVERTIZARE! RO

- Nu lăsați niciodată copilul singur pe platforma pentru al doilea copil Kid Borad.
- Țineți întotdeauna cărucior ul atunci când copilul folosește platforma Kid Board pentru a evita un dezechilibru.
- Copilul se va da jos de pe Kid Board, atunci când cărucior ul este împins peste borduri sau obstacole similare.

PRECAUTII PENTRU UTILIZARE IN SIGURANTA

- Platforma de copil Kid Board este destinata pentru un copil și numai în poziția stând în picioare.
- Platforma de copil Kid Board nu ar trebui să fie folosit de copii cu greutatea mai mare de 20 kg (44 lbs).
- O grijă extremă ar trebui să fie luata atunci când se utilizează platforma Kid Board pe suprafețe aspre sau neregulate.
- Copilul ar trebui să poartepantofi pentru a evita vatamarii sau ranirii la picioare în timpul utilizării.

UYARILAR! TR

- Çocuğu asla Panelin üzerinde tek başına bırakmayın.
- Çocuğunuz Panelin üzerindeyken dengesizliği önlemek için her zaman puseti tutun.
- Puseti kavislerden veya benzer engellerin üzerinden atlatırken çocuğunuzu panelden alın.

GÜVENLI KULLANIM IÇIN UYARILAR

- Çocuk Paneli yalnızca çocukların kullanımı içindir ve ayakta durmak için kulanılır.
- Çocuk Panelini 20 kg'dan (44 lbs) ağır çocuklar için asla kullanmayın. Çocuk Panelini meyilli veya düzensiz yüzeylerde kullanırken aşırı dikkat gerektirir.
- Kullanım boyunca ayaklarına zarar gelmemesi için çocuğunuz ayakkabı giymelidir.

ВНИМАНИЕ! RU

- Никогда не оставляйте вашего ребенка одного на ступеньке.
- Всегда придерживайте коляску, когда ваш ребенок использует ее, чтобы избежать перевеса.
- Убирайте ребенка со ступеньки, когда коляска поднимается по бордюрам и похожим препятствиям.

МЕРЫ ПРЕДОСТОРОЖНОСТИ ПРИ ИСПОЛЬЗОВАНИИ

- Ступенька предназначена только для одного ребенка и только в положении стоя.
- Ступенька никогда не должна использоваться ребенком весом более 20кг (44 фунта).
- Следует проявлять особую осторожность при использовании ступеньки на неровных поверхностях.
- Ваш ребенок должен быть обут, во избежание травм ног во время использования.

УВАГА! UK

- Ніколи не залишайте дитину без нагляду.
- Міцно тримайте візок, коли дитина знаходиться на дитячій дошці, щоб уникнути її падіння.
- Зніміть дитину з дитячої дошки, коли візок їде по ямам та іншим нерівностям.

ЗАСТЕРЕЖЕННЯ ДЛЯ БЕЗПЕЧНОГО ВИКОРИСТАННЯ:

- Дитяча дошка призначена тільки для однієї дитини та тільки у стоячому положенні.
- Дитяча дошка не повинна використовуватись дітьми важче 20 кг.
- Особливо уважно використовуйте дитячу дошку під час переміщення по нерівній поверхні.
- Дитина повинна бути взута у чоботи, щоб уникнути травмувань.

ВНИМАНИЕ! BG

- Не оставявте детето си без наблюдение, когато е стъпило върху степенката.
- Винаги дръжте количката за дръжките, когато детето ви е върху степенката.
- Ако преминавате по неравни повърхности, дори качване на тротоар, махнете детето от степенката.

ПРЕДПАЗНИ МЕРКИ ЗА БЕЗОПАСНА УПОТРЕБА

- Степенката за второ дете е предназначена за ползване от само едно дете в изправено положение.
- Да не се ползва от деца по-тежки от 20кг.(44lbs).
- Ползвайте с повишено внимание, когато количката преминава по неравни повърхности.
- По време на ползване, детето трябва да бъде с обувки, за да се избегне нараняване от всякакво естество.

UPOZORENJE! SR

- Nikada ne ostavljajte Vaše dete samo na Kid Boardud.
- Uvek držite vožnju kolica kada Vaše dete koristi Kid Board kako biste izbegli gubitak ravnoteže.
- Neka Vaše dete ne bude na Boardu kada se kolica guraju preko kamenite podloge ili sličnih prepreka.

MERE ZA BEZBEDNU UPOTREBU

- Kid Board je nemanjen samo za jedno dete u stajaćem položaju.
- Kid Board ne treba da koriste deca koja su teža od 20 kg (44 lbs).
- Budite naročito oprezni kada koristite Kid Board preko strmih i neravnih površina.
- Vaše dete treba da nosi cipele kako biste izbegli da povredi stopala kada koristi Kid Board.

אַזהָרָה! HE

- לעולם אל תשאיר את ילדך לבד בסקייטבורד לילד.
- תמיד להחזיק את העגלה כאשר הילד שלך משתמש בסקייטבורד לילד, כדי למנוע חוסר איזון. הורד
- הילד שלך מהלוח כאשר העגלה נדחפה על מדרכות או מכשולים דומים.

אמצעי זהירות לשימוש בטוח

- אין להשתמש בסקייטבורד לילד על ילדים כבדים יותר מ.
- 20 פאונד(.השגתה מיותרת יש 44) kg סקייטבורד לילד מיועד לילד אחד, ורק במצב עמידה.
- לנקוט בעת שימוש בסקייטבורד לילד על משטחים מחוספסים או לא סדירים.
- הילד שלך צריך להיות בנעליים, כדי למנוע פציעה ברגליהם במהלך שימוש.

تحذير! AR

- لا تترك طفلك وحده على لوح الأطفال.
- أمسك عربة الأطفال بإحكام دائما عندما يكون طفلك على لوح الأطفال لتجنب فقدان التوازن.
- أزل طفلك من على لوح الأطفال عند دفع العربة على أية عقبات أو عوائق.

أية عقبات أو عوائق.

- لوح الأطفال مخصص لطفل واحد وفي وضع الوقوف فقط.
- لوح الأطفال لا ينبغي أبدا أن يستخدم من قبل أطفال أثقل من 20 كغم (44 رطل).
- ينبغي اتخاذ الحذر الشديد عند استخدام لوح الأطفال على السطوح الخشنة أو غير المنتظمة.
- طفلك يجب أن يرتدي الأحذية لتجنب إصابة أقدامه أثناء الاستخدام.

هشدار! FA

- هرگز کودک خود را در کالسکه تنها نگذارید
- برای حفظ تعادل کودک وقتی که کودک از زین جمل استفاده می کند، همیشه کالسکه را با دست نگه دارید.
- وقتی که کالسکه به مانعی می رسد، حتما کودک خود را از روی زین بردارید.

موارد احتیاط برای ایمنی در استفاده از کالسکه:

- زین کودک تنها برای یک عدد کودک طراحی شده و استفاده از آن به شکل ایستاده می باشد.
- از زین کودک هرگز برای کودکان بالای 20 کیلوگرم استفاده نکنید.
- وقتی در مسیرهای سخت و ناهموار از زین کودک استفاده می کنید باید به شدت مراقب باشید.
- در حین استفاده از زین کودک، باید برای فرزندتان کفش پوشانده باشید تا در حین استفاده از زین پایش آسیب نبیند.

警告! TW

- 請勿置留您的孩童獨自在兒童踏板上.
- 當在使用兒童踏板時,請務必抓住推車以避免不平衡發生危險.
- 當推車要推上人行道或是類似台階,請讓小孩從兒童踏板上下來,以避免危險.

安全使用注意事項

- 兒童踏板的設計是給一個孩童使用,並採用站姿.
- 兒童踏板的最高乘載是20公斤(44磅)
- 當要經過不平整的地面時,請必需要特別留意使用兒童踏板,注意孩童安全.
- 當您的孩童使用兒童踏板時,應要穿著鞋子以避免他們的腳受傷.

警告! ZH

- 永远不要让儿童独自站在拖板上。
- 当儿童使用拖板时，请务必看管好您的孩子和推车。
- 如果推车存在推行限制或障碍，请务必使儿童离开拖板。

安全使用注意事项

- 拖板仅限一个儿童站立。
- 拖板仅限于20KG以内儿童使用。
- 使用时如出现表面粗糙或不规整，应更换。
- 儿童应穿鞋使用，避免脚部受伤。

警告! JA

- お子さまを本製品に乗せたときは、常にお子さまから目を離さないでください。お子さまを乗せたままその場を離れないでください。
- お子さまを本製品に乗せたときは、常にストローラーのハンドルをしっかりと握ってください。お子さまがバランスを崩すおそれがあります。
- カーブや坂道、平坦ではない道を走行するときは、必ずお子さまをキッズボードから降ろして走行してください。

ご使用いただく為の注意

- 本製品にお子さまを2人以上乗せないでください。また、立った状態以外での使用はしないでください。
- 本製品の規定重量は20kgです。それ以上のお子さまを乗せないでください。
- 本製品を悪路などで使用するときは、十分に注意を払って使用してください。
- 本製品にお子さまを乗せるときは、必ず靴を履かせてから使用してください。

경고! KO

- 절대로 아리를 이 휠보드 위에 혼자 놓아 두지 마십시오.
- 균형을 잃지 않도록 아이가 이 휠보드를 사용하고 있을 때에는 항상 유모차를 잡고 계십시오.
- 유모차를 커브길이나 이와 비슷한 장애물이 있는 곳을 운행할 때에는 아이를 이 휠보드에서 내려 주십시오.

사용하기 전 주의사항

- 이 휠보드는 아이 한명이 서서 사용할 수 있는 용도로 제작되었습니다.
- 이 휠보드는 20Kg 이상의 아이는 사용할 수 없습니다.
- 이 휠보드를 훌통불통하거나 표면이 고르지 못한 곳에서 사용할 경우에는 매우 주의해서 사용해 주십시오.
- 제품을 사용할 때, 귀하의 아이가 다치지 않도록 반드시 신발을 신고 사용할 수 있도록 해 주십시오.

WARNING! US/CAN EN

- Never leave your child alone on the Kid Board.
- Always keep hold of the stroller when your child is using the Kid Board to prevent any imbalance.
- Remove your child from the board before pushing the stroller over curbs or similar obstacles.

PRECAUTIONS FOR SAFE USE

- The Kid Board is intended to be used by one child and should only be used in a standing position.
- The Kid Board should never be used by children heavier than 20 kg (44 lbs).
- Extreme care should be taken when using the Kid Board over rough or irregular surfaces.
- Children should wear shoes while using the Kid Board, to avoid injury to their feet.

MISE EN GARDE! US/CAN FR

- Ne laissez jamais votre enfant sans surveillance sur la planche à roulettes.
- Tenez toujours la poussette lorsque votre enfant utilise la planche à roulettes, afin d'éviter tout déséquilibre.
- Faites descendre votre enfant de la planche à roulettes lorsque vous franchissez des trottoirs ou des obstacles similaires.

PRÉCAUTIONS D'UTILISATION

- La planche à roulettes est conçue pour transporter un enfant, uniquement en position debout.
- La planche à roulettes ne devrait jamais être utilisée pour transporter des enfants de plus de 20 kg (44 lbs).
- Faites preuve d'une extrême prudence lorsque vous utilisez la planche à roulettes sur des surfaces rugueuses ou accidentées.
- Votre enfant devrait porter des chaussures afin d'éviter qu'il ne se blesse les pieds durant l'utilisation.

KID BOARD
LA PLANCHE À ROULETTES
GAZELLE S

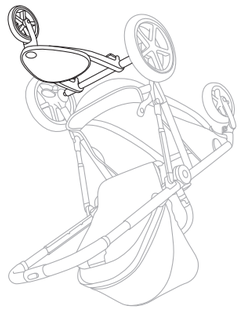

cybex GOLD

CYBEX GmbH
Riedingerstr. 18
95448 Bayreuth
Germany / Allemagne
+49 (0) 921-78 511-0
info@cybex-online.com

cybex-online.com

cybex
for all tomorrow's people

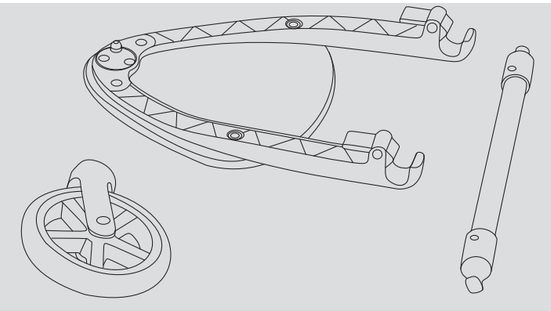

1

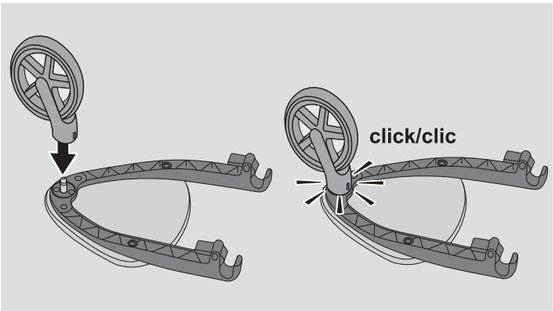

2

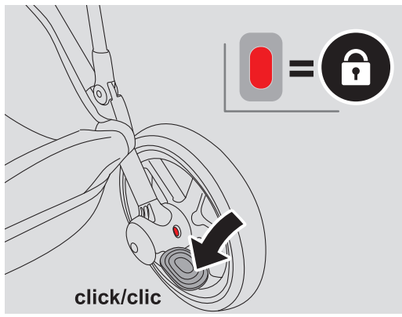

3

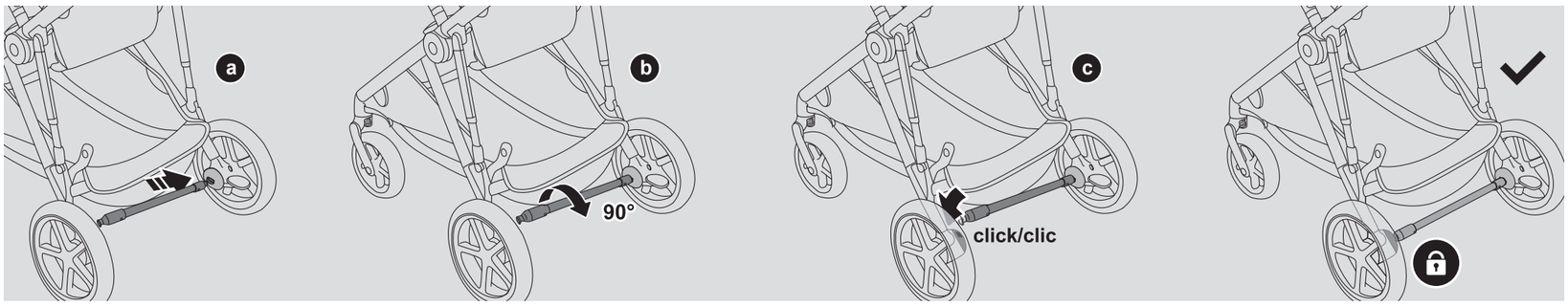

4

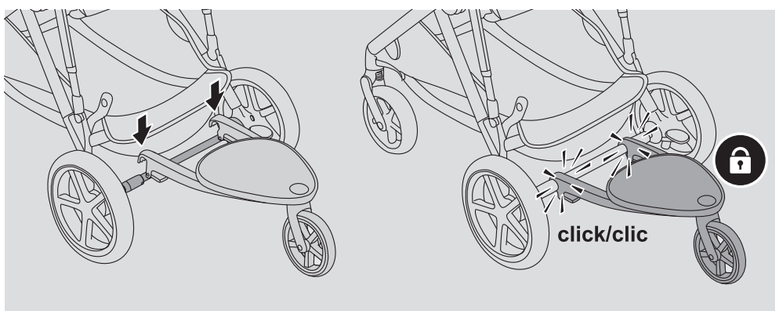

5

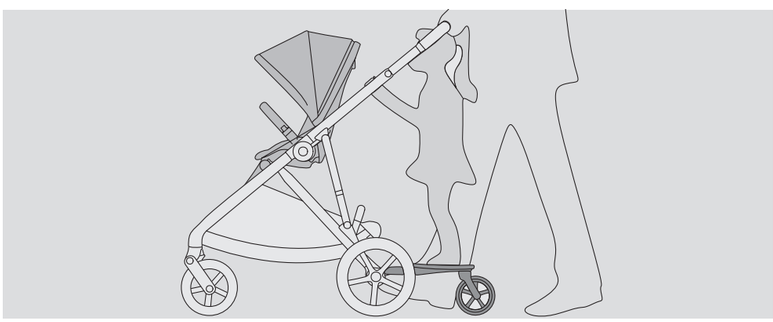

6

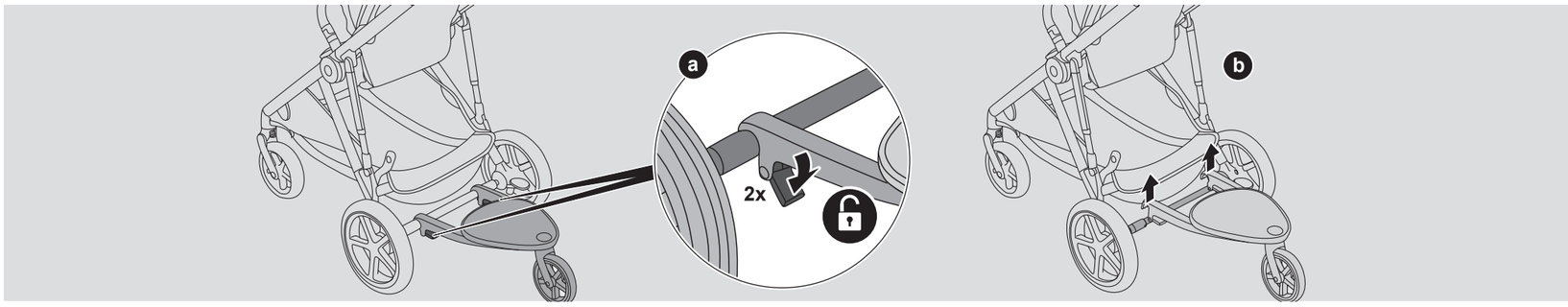

7

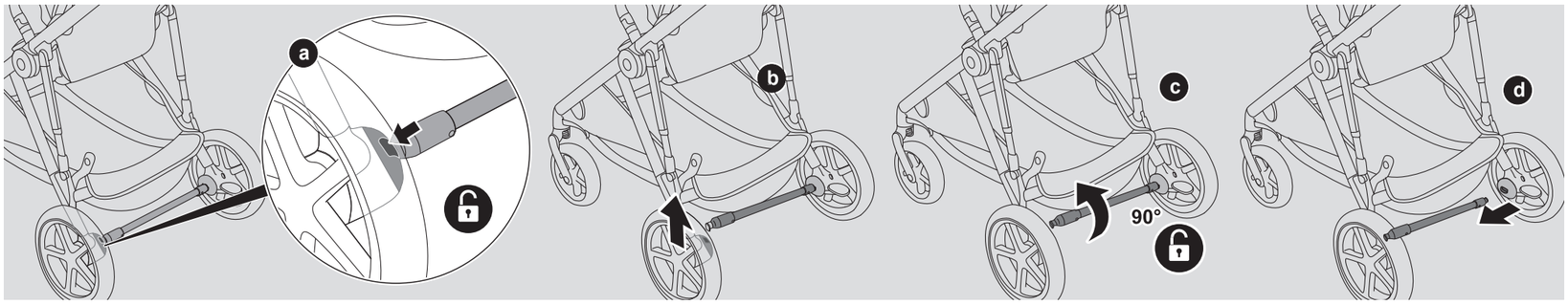

8

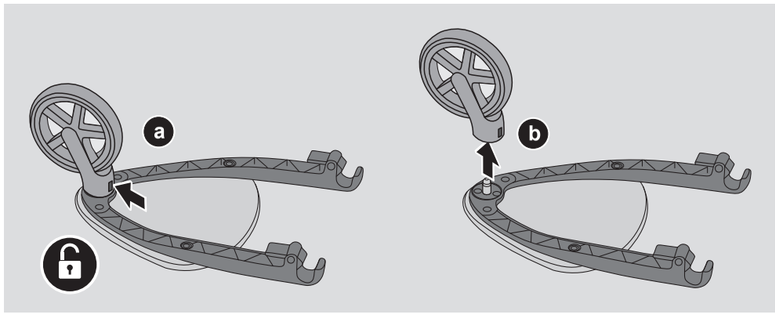

9

CY_171_6708_B0120